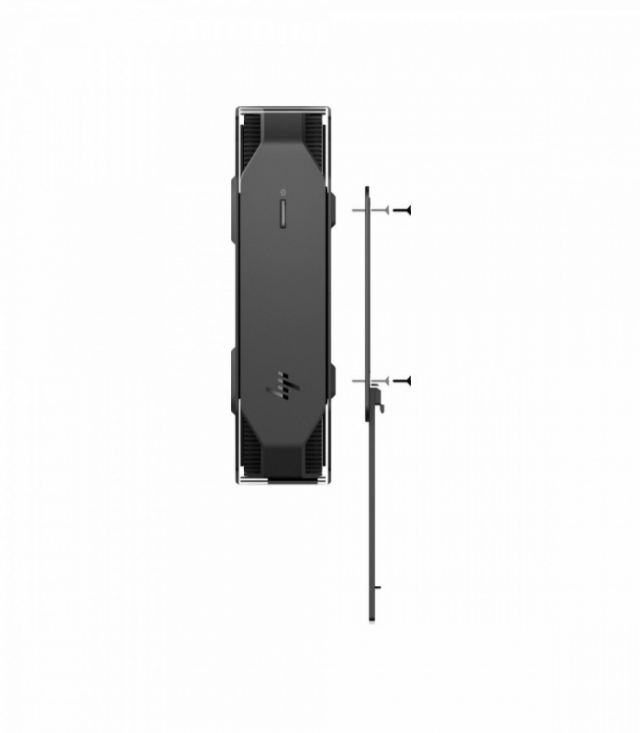



HP INC MOCOWANIE HP B550 PC MOUNTING BRACKET KIT

KOD PRODUCENTA: 16U00AA

SPECYFIKACJA

Pozostałe	
Kolor	**Czarny**
Wymiary	**13 x 25.65 x 1.27 cm**

Link do aktualnej oferty: https://notebooki.pl/akcesoria/76540-hp-inc-mocowanie-hp-b550-pc-mounting-bracket-kit-0195122062996.html

Zaprezentowana treść na wszystkich stronach sklepu, a w szczególności opisy, specyfikacje i ceny produktów, nie stanowią oferty w rozumieniu kodeksu cywilnego.
W przypadku odnalezienia błędu lub nieścisłości prosimy o ich zgłaszanie na adres dok@notebooki.pl

Wygenerowano: 26 listopada 2026